Trim 01

MESON'S

MESON'S

MESON’S, DAL 1964 UNA VISIONE ORIENTATA ALL’INNOVAZIONE

— Nata negli anni del baby boom, in un periodo nel quale entravano nelle case i primi elettrodomestici e si definiva il moderno concetto di arredamento e di cucina componibile, Meson’s non ha mai rinunciato alla sua vocazione di azienda orientata alla ricerca. Nuovi sistemi che ampliano le performance funzionali ed ergonomiche della cucina, nuovi materiali ecologici, nuove tecniche produttive orientate alla sostenibilità: da quasi sessant’anni la spinta all’innovazione non si è mai fermata. E oggi si realizza un nuovo importante passaggio con la presentazione delle collezioni Slim e Trim.

— Founded in the baby boomer generation years, at a time when the first electrical appliances were appearing in homes and the modern concept of furniture and modular kitchens was being established, Meson’s has never relinquished its vocation as a research-driven company. New systems that extend functional and ergonomic performance of the kitchen, new ecological materials, and new manufacturing techniques oriented towards sustainability – for almost sixty years, the drive for innovation has never ceased. And today a new, major step is being taken with the launch of the Slim and Trim collections.

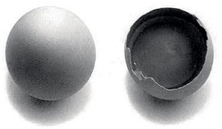

forma + contenuto

LA SOSTENIBILE LEGGEREZZA DELL’ ALLUMINIO

— Ci sono rivoluzioni che avvengono in modo naturale. Entrano nella nostra vita introducendo vantaggi a cui facciamo immediatamente l’abitudine. E che a volte rimangono occulti negli anni, come la maggiore durata che assicurano alle strutture di cui sono parte. L’alluminio è il protagonista di questa rivoluzione. Un metallo che fa subito pensare a leggerezza associata a robustezza e rigidità. Ma anche alla resistenza all’umidità e alla sua riciclabilità. Grazie all’alluminio, le ante delle nuove collezioni Meson’s pesano il 45% di un’anta standard. Un dato che si traduce anche in comodità e durata nel tempo. Questo è progresso sostenibile.

— Some revolutions happen organically. They come into our lives and provide benefits that we immediately become familiar with. Sometimes they can even remain concealed over the years, such as the increased durability they provide to the structures of which they form a part. Aluminium is the star player in this revolution. A metal that immediately conjures up the combination of lightness, robustness and stiffness. Not to mention its resistance to moisture and its recyclability. Aluminium ensures that the doors in Meson’s new collections weigh 45% less than a standard door. A fact that also results in convenience and longevity. That’s sustainable progress.

TRIM

— Trim coniuga l’essenzialità, la leggerezza, la perfetta planarità e la capacità di esaltare le finiture della nuova anta in alluminio da 12 millimetri con l’eleganza formale della sospensione tra struttura delle basi e top tipica dell’apertura con gola. La versatilità del sistema si esprime nell’ampia gamma di soluzioni di apertura e nei nuovi sviluppi dimensionali che permettono la progettazione a scala architettonica.

— Trim marries the essence, lightness, and flawless flatness of the new 12-millimetre aluminium door with the formal elegance of the suspension between base structure and top, typical of a groove opening. The versatility of the system is embodied in the wide range of opening solutions and new size projections that allow design on an architectural scale.

UNA NUOVA IDEA DI CUCINA CON AL CENTRO LA PERSONA

— Anticipare qualcosa che un progettista e un utilizzatore potrebbero chiedere a un sistema cucina è stato l'obiettivo che ha guidato Meson's durante la creazione delle collezioni Slim e Trim. L'idea di una cucina comoda da usare e, al tempo stesso, capace di garantire performance d'eccezione a lungo nel tempo. Con elementi in grado di esaltare la preziosità delle finiture a cui sono associati. Con la capacità di estendere ancora la versatilità progettuale che caratterizza la cultura dell'azienda. Aprire nuovi spazi all'idea di cucina e di casa. Su questi passaggi sono stati definiti il concept e il design di Slim e Trim.

— Predicting something that a designer and user would ask of a kitchen system was the objective that guided Meson's in the creation of the Slim and Trim collections. The idea of a kitchen that is both convenient to use and, at the same time, guarantees exceptional performance over an extended period of time. Using components that enhance the exquisite finishes to which they are paired. With the potential to further extend the design versatility that is a hallmark of the company's culture. Opening up new horizons to the concept of kitchen and home. Following these steps, the concept and design of Slim and Trim were established.

TRIM 01,
A PERFECT MIX

— In questo appartamento urbano, la perfezione costruttiva della nuova anta Trim con struttura in alluminio si declina nel calore materico del legno abbinato ai laccati e all'impronta tecnologica e professionale dell'acciaio.

— In this urban flat, the constructive perfection of the new Trim door with its aluminium frame is reflected in the material warmth of wood, blended with lacquering and the technological and professional mark of steel.

— L’anta con struttura in alluminio è caratterizzata da una perfetta planarità anche su ampie superfici. Le colonne possono essere progettate con uno sviluppo da pavimento a soffitto fino ad un’altezza di 2700 mm.

— The aluminium frame door features flawless flatness, even over extensive surfaces. The pillars may be designed with a floor-to-ceiling projection up to a height of 2700 mm.

— Oltre che completamento estetico dello spazio, nella versione a parete, il muretto è un ideale supporto funzionale, attrezzabile con vani a giorno ed accessori.

— As well as the aesthetic fulfilment of the space, the upright variant provides ideal functional support, which can be fitted with open compartments and accessories.

— Configurabile con vani a giorno, canale attrezzato, cappa aspirante e miscelatore, il muretto nasce come ideale elemento di organizzazione delle aree funzionali.

— Configurable with open compartments, an accessorised channel, extractor hood and mixer tap, the upright is the ideal feature when organising functional areas.

— L’effetto di sospensione creato dalla gola tra top e ante viene rimarcato dalla leggerezza del nuovo elemento terminale sospeso. Pensili, basi e muretto a parete creano interessanti combinazioni tra vuoti e pieni, tra materiali e toni diversi.

— The suspension effect created by the groove between the top and doors is accentuated by the lightness of the new suspended end piece. Wall and base units, and upright create intriguing combinations of voids and solids, of different materials and tones.

— L’apertura laterale del nuovo elemento terminale sospeso permette di apprezzare la continuità del profilo gola e il caratteristico effetto di sospensione del top. La lavorazione vintage dell’acciaio dona calore alla tecnicità del piano di lavoro e delle ante.

— The side opening of the new suspended end piece allows the continuity of the groove profile, and the distinctive hanging effect of the top, to be admired. Vintage steelwork lends warmth to the technical nature of the worktop and doors.

— Il sistema Trim prevede un’ampia possibilità di ripartizione funzionale delle basi operative. Ciascun modulo può ospitare cestoni e cassetti indipendenti assecondando le necessità di contenimento.

— The Trim system allows for a broad, functional division of the operational bases. Each module can accommodate independent baskets and drawers according to storage requirements.

— Preziosi nei materiali e funzionali nella distribuzione, gli interni di basi e colonne possono essere personalizzati scegliendo tra un'ampia scelta di opzioni e modalità di illuminazione.

— Highly prized in materials and functional in distribution, the interiors of base and column units may be customised by choosing from a wide range of options and lighting schemes.

SOX

TRIM 01, BETWEEN KITCHEN AND LIVING ROOM

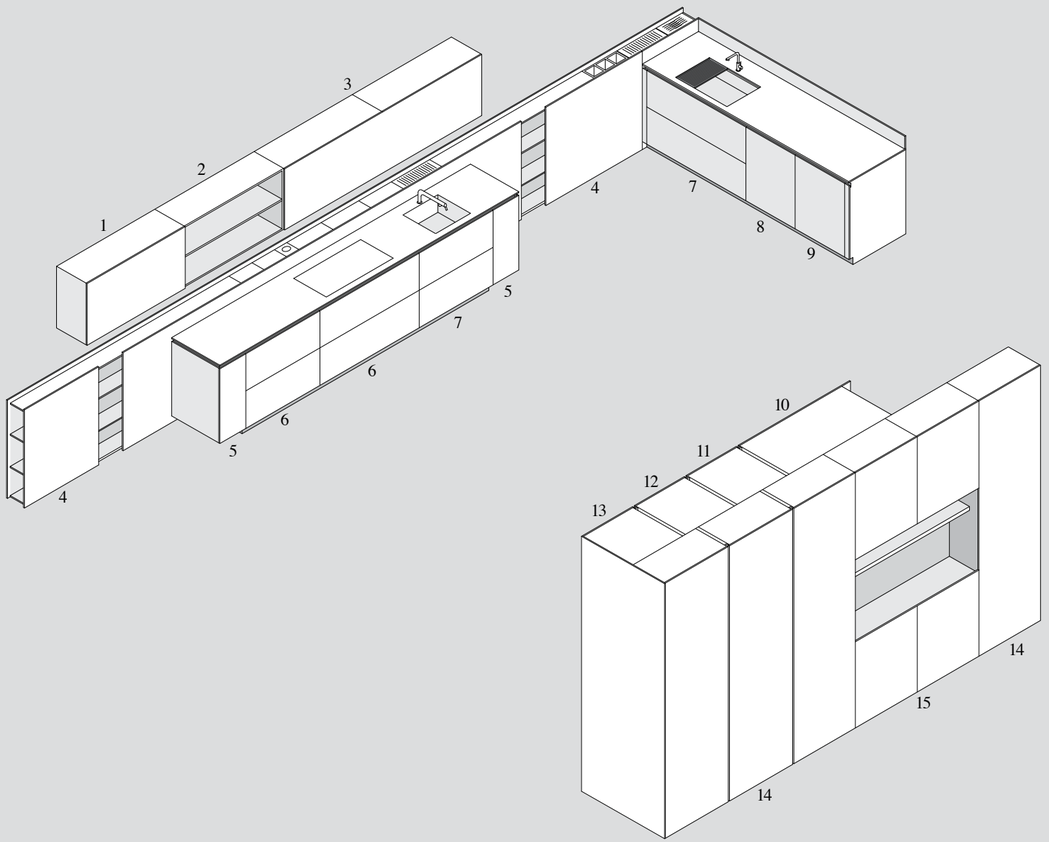

— Le colonne centrali a tutt'altezza sono il perno attorno a cui si sviluppa l'ambiente: da un lato schermano la cucina operativa, dall'altro diventano complemento ideale della zona living. L'area funzionale combina materiali preziosi in una cornice in continuo dialogo con l'ambiente circostante. Uno spazio unico da vivere in modo conviviale.

— The central full-height columns are the centre-piece around which the entire room projects – on the one hand they screen the operational kitchen, on the other, they become the ideal complement to the living room area. The functional area combines premium materials in a frame in an ongoing dialogue with its surroundings. A singular space for convivial living.

1 Pensile con apertura a vasistas.
Wall unit with flap door.

2 Pensile a giorno.
Open wall unit.

3 Pensile composto con anta unica a vasistas.
Composed wall unit with flap single door.

4 Muretto attrezzato con accessori.
Muretto vertical element equipped with accessories.

5 Base terminale sospesa con apertura laterale ad anta battente.
Suspended terminal base unit with hinged door, side opening.

6 Base a due cestoni e cassetto interno attrezzata con portaposate e dispensa Fit.
Base unit with two deep drawers, internal drawer equipped with Fit cutlery tray and pantry.

7 Base lavello a due cestoni con pattumiera Tecnobig.
Sink base unit with two deep drawers and Tecnobig dustbin.

8 Lavastoviglie.
Built-in dishwasher.

9 Base con apertura ad anta battente e ripiani interni.
Base unit with hinged door opening and internal shelves.

10 Colonna forno con tamponamento.
Oven tall unit with filler panel.

11 Colonna forno.
Oven tall nit.

12 Colonna frigo con apertura ad anta battente.
Fridge tall unit with hinged door opening.

13 Colonna freezer con apertura ad anta battente.
Freezer tall unit with hinged door opening.

14 Colonna dispensa con apertura ad anta battente.
Pantry tall unit with hinged door opening.

15 Nicchia bar con ante e top Slim e schienale luminoso Sole.
Bar niche with Slim doors and countertop and Sole lighting back panel.

TRIM 01, INSPIRATIONS

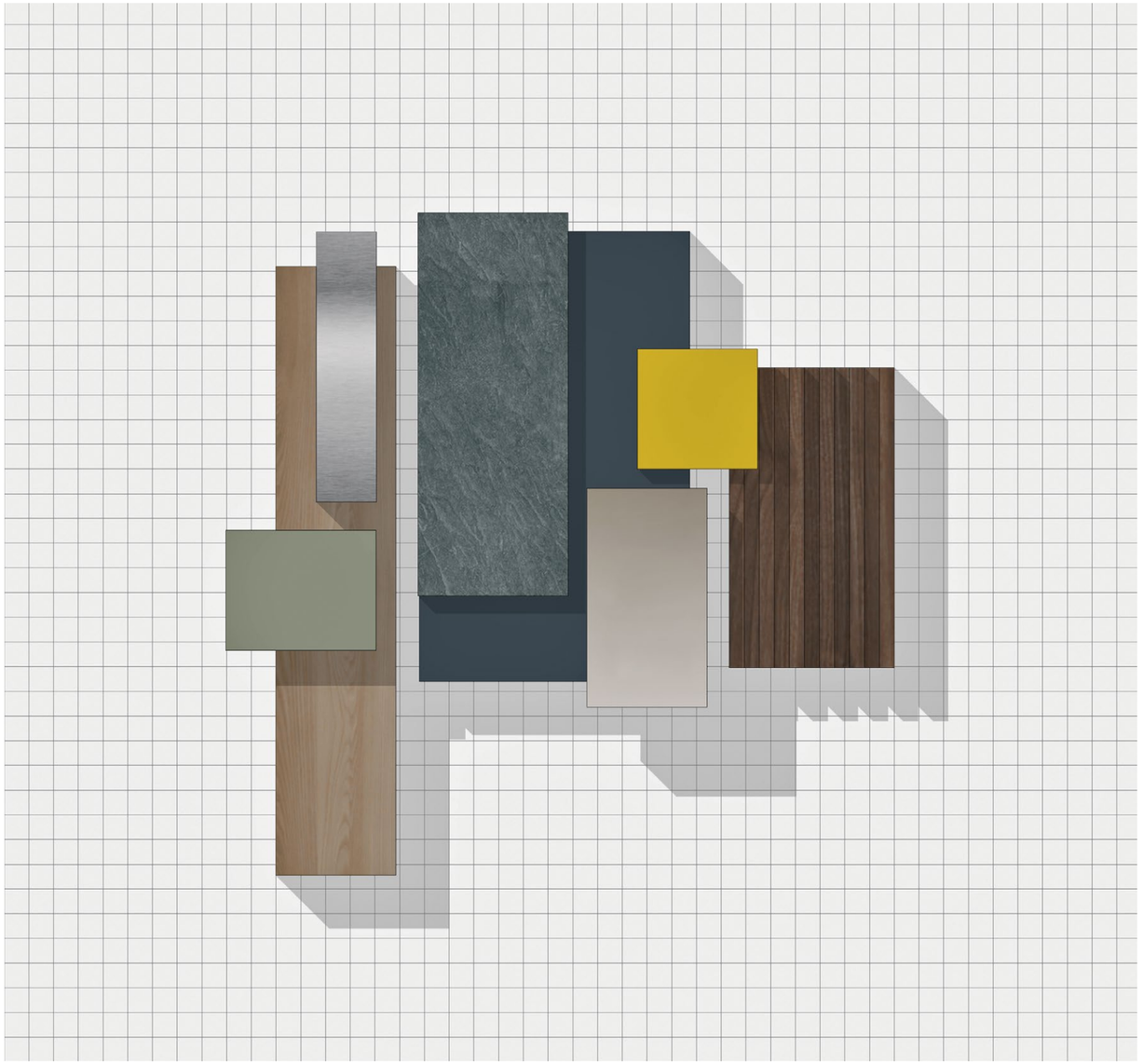

— Nelle pagine seguenti, il dettaglio delle finiture utilizzate nella composizione Trim 01 e una serie di suggestioni studiate da Meson's per ispirarvi nella scelta della vostra cucina.

— The following pages describe the details of the finishes used in the Trim 01 arrangement and a series of ideas designed by Meson's to provide you with inspiration when choosing your kitchen.

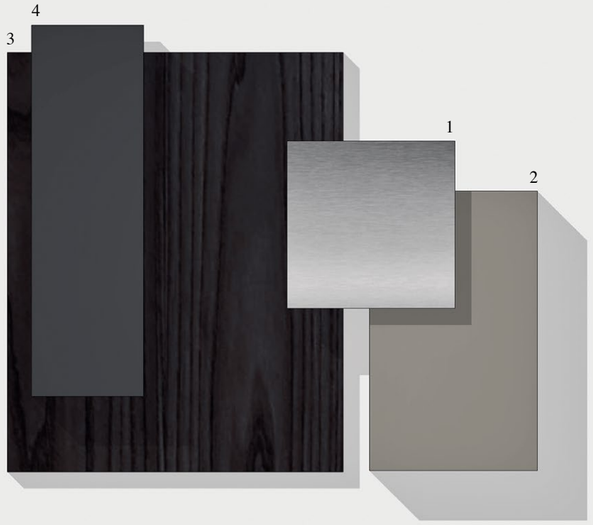

Basi e top in *Acciaio BZ Ice*[1].
Base units and countertop in *BZ Ice Steel*[1].
Pensili e pannellatura in *Laccato Opaco Ardesia*[2].
Wall units and wall paneling in *Ardesia Matt Lacquer*[2].
Colonne e vani a giorni in *Essenza Premium Ossidiana*[3].
Tall units and open compartments in *Ossidiana Premium Veneer*[3].
Muretto in *Laminato Plus Grigio Grafite*[4].
Muretto vertical element in *Grigio Grafite Plus Laminate*[4].

Basi, colonne e vani a giorno in *Essenza Premium Ambra*[1].
Base units, tall units and open compartments in *Ambra Premium Veneer*[1].
Top in *Lapitec Musa Elettra Satin*[2]. Countertop in *Lapitec Musa Elettra Satin*[2].
Pensili in *Laccato Ossidato Nichel*[3]. Wall units in *Nichel Ossidato Lacquer*[3].
Pannellatura in *Fenix Beige Arizona*[4]. Wall paneling in *Fenix Beige Arizona*[4].
Muretto in *Laminato Plus Grigio Grafite*[5].
Muretto vertical element in *Grigio Grafite Plus Laminate*[5].

Basi in *Laccato Opaco Muschio*[1]. Base units in *Muschio Matt Lacquer*[1].
Top in *Laminam In-side Piasentina Grigia Fiammata*[2].
Countertop in *Laminam In-side Piasentina Grigia Fiammata*[2].
Pensili in *Laccato Lucido Grigio Corda*[3]. Wall units in *Grigio Corda Gloss Lacquer*[3].
Pannellatura in *Laccato Opaco Grigio Corda*[4]. Wall paneling in *Grigio Corda Matt Lacquer*[4].
Muretto e colonne in *Laminato Plus Grigio Grafite*[5].
Muretto vertical element and tall units in *Grigio Grafite Plus Laminate*[5].
Vani a giorno in *Essenza Premium Cenere*[6].
Open compartments in *Cenere Premium Veneer*[6].

Basi, top e Muretto in *Fenix Nero*[1].
Base units, countertop and Muretto vertical element in Fenix Nero[1].
Pensili in *Fenix Rosso Jaipur*[2]. Wall units in *Fenix Rosso Jaipur*[2].
Pannellatura in *Laccato Opaco Gris*[3]. Wall paneling in *Gris Matt Lacquer*[3].
Colonne e vani a giorni in *Essenza Premium Ossidiana*[4].
Tall units and open compartments in *Ossidiana Premium Veneer*[4].

MESON'S

Questo catalogo è oggetto di copyright©. Tutti i diritti di immagini e contenuti sono riservati e appartengono agli autori e a Meson's Cucine srl. L'eventuale riproduzione, anche parziale, dei contenuti dovrà essere richiesta e autorizzata per iscritto dalla Meson's Cucine srl.

This catalogue is protected by a copyright©. All the rights and images contained herein are reserved and belong to the authors and to Meson's Cucine srl. Reproduction, even partial, of the contents must be requested and authorised in writing by Meson's Cucine srl.

L'azienda si riserva di introdurre senza preavviso eventuali modifiche tecnico-costruttive sul prodotto e sulle composizioni presentate.

Meson's reserves the right to include any technical/constructional changes to the product and the presented arrangements without prior notice.

concept
Meson's_studio

render
Nerokubo

luce e direzione fotografica
Alessandro Bon

styling
Daniela Moioli

grafica e testi
adsGlen

fotolito e stampa
Lucegroup.it

Trim design
Alfredo Zengiaro

Meson's Cucine srl
Via Gradisca, 1
33087 Pasiano di Pordenone
Pordenone, Italy
T +39 0434 614911
F +39 0434 628042
www.mesons.it

Servizio clienti
T +39 0434 614906
F +39 0434 628042
mesons@mesons.it

International department
T +39 0434 614972
F +39 0434 628042
mesons@mesons.it

D00BC67